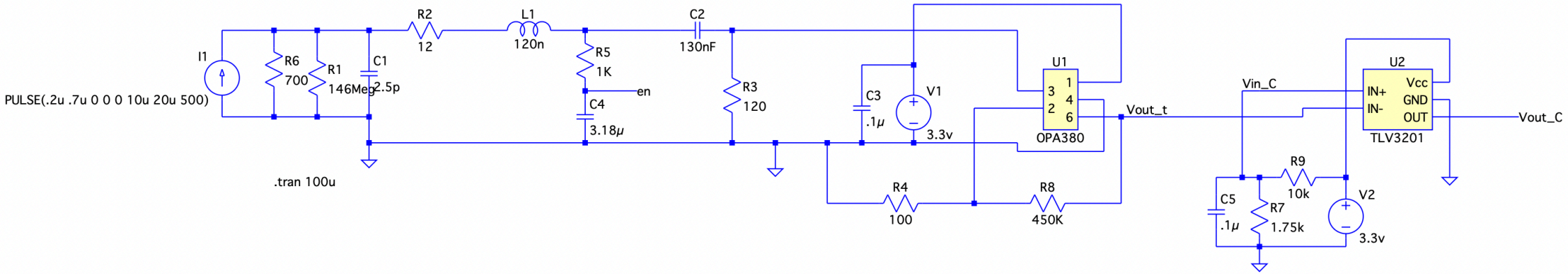
I1
PULSE(.2u .7u 0 0 0 10u 20u 500)
R6
700
R1
146Meg
C1
2.5p
R2
12
L1
120n
R5
1K
en
C4
3.18µ
C2
130nF
R3
120
C3
.1µ
V1
3.3v
U1
OPA380
R4
100
R8
450K
Vout_t
Vin_C
U2
TLV3201
IN+
IN-
Vcc
GND
OUT
Vout_C
R9
10k
C5
.1µ
R7
1.75k
V2
3.3v
.tran 100u